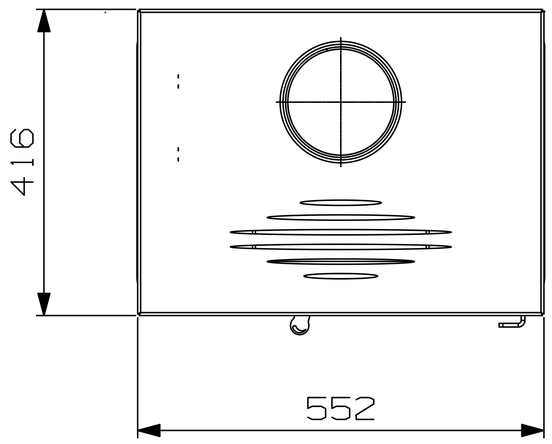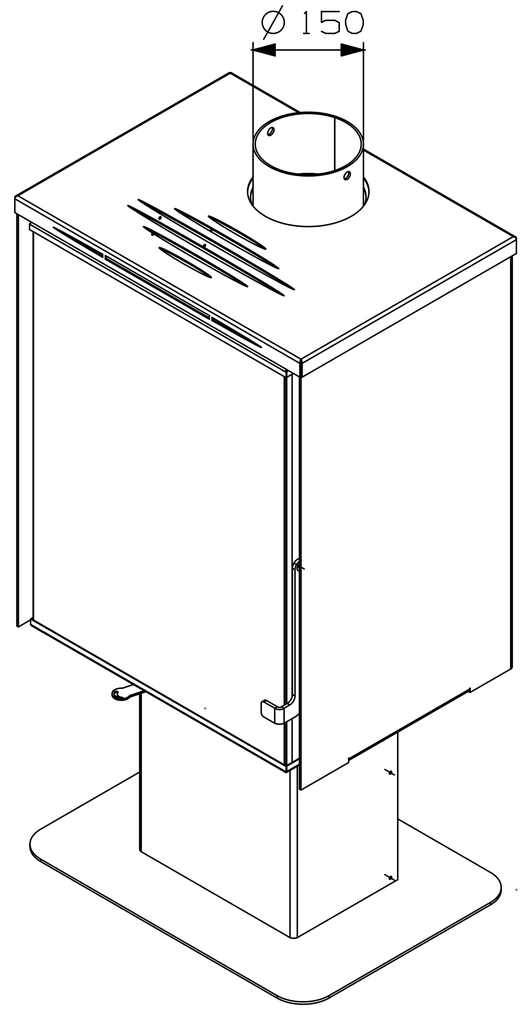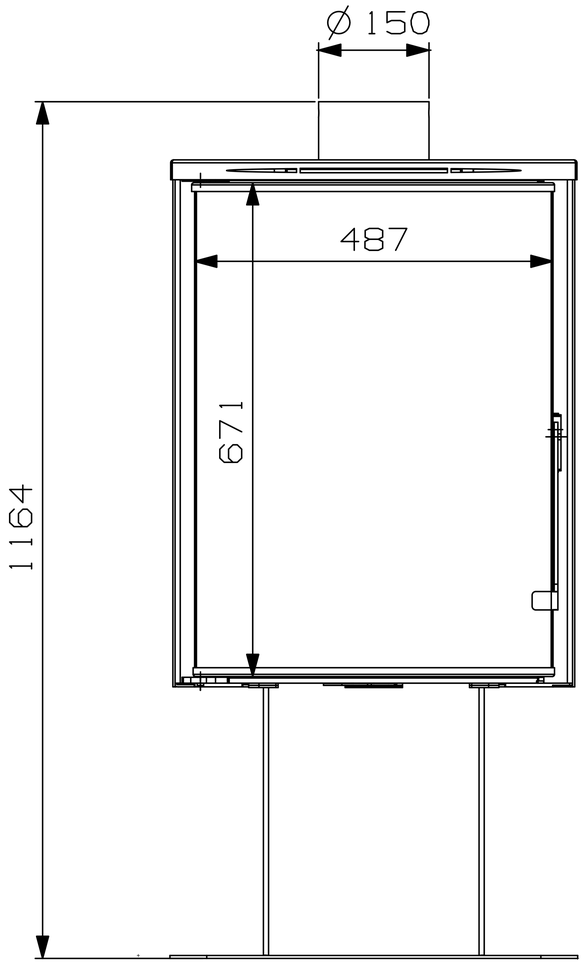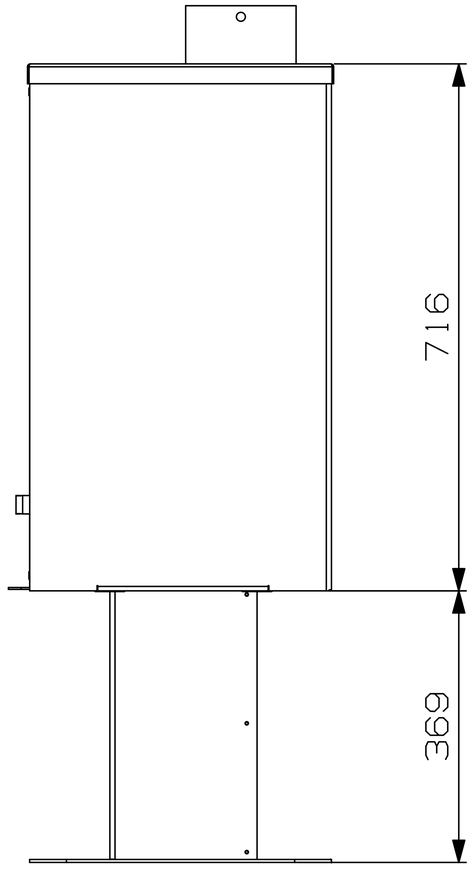V50