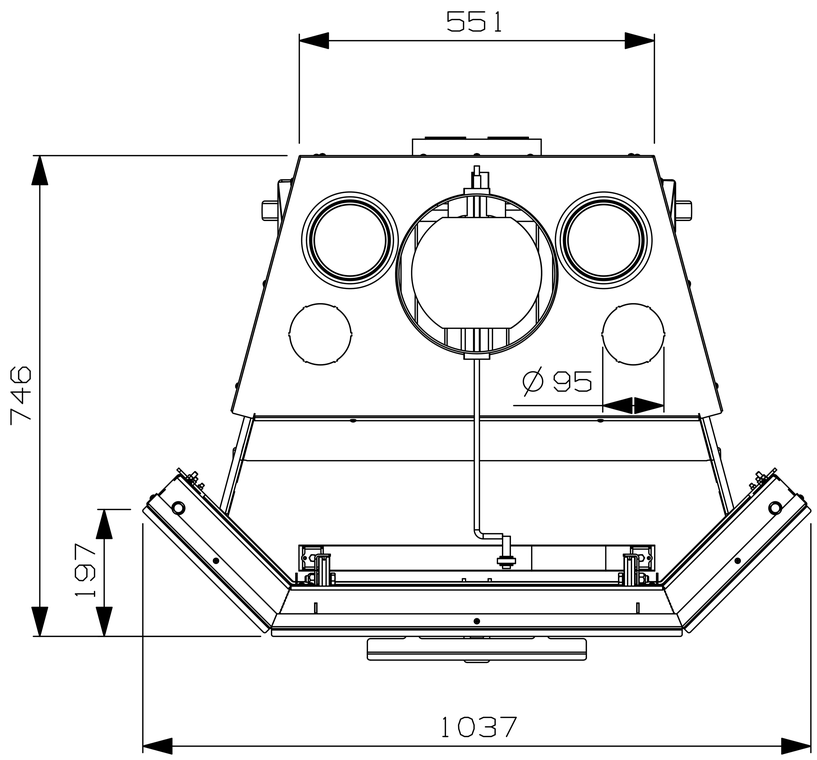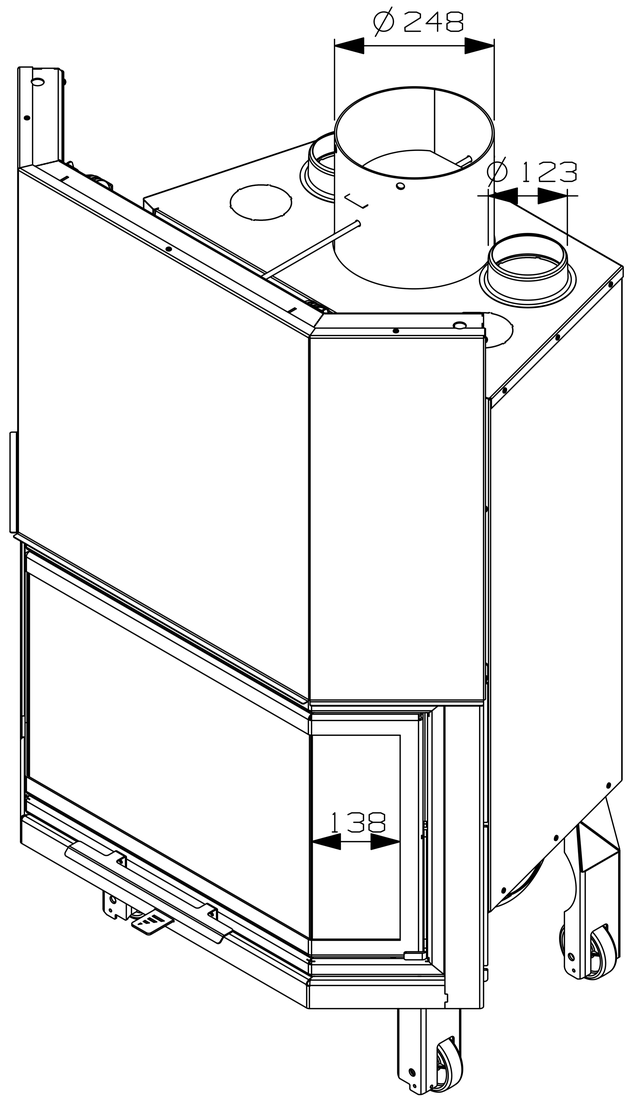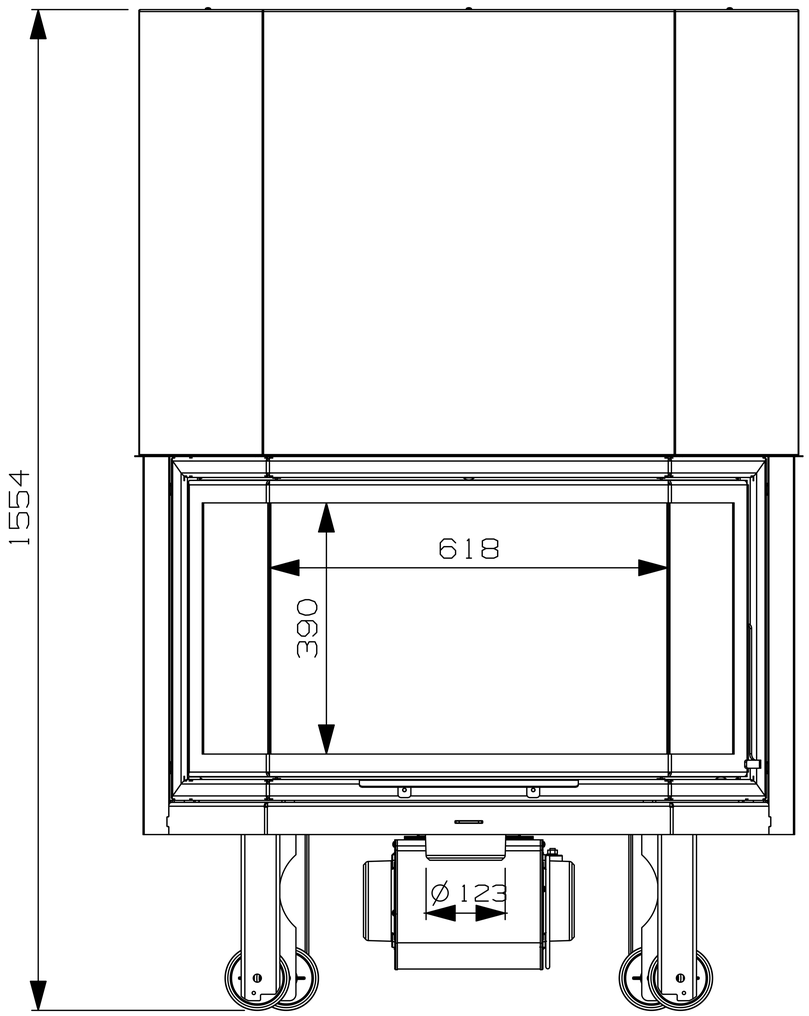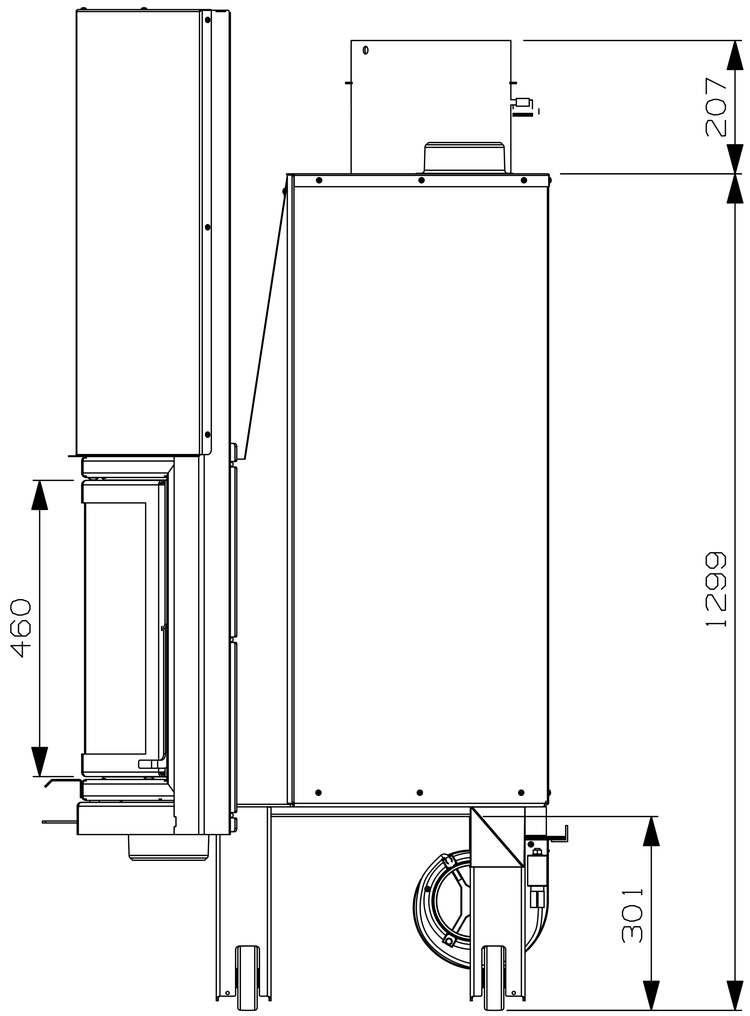AERO-S PRISMA 90