FR 670

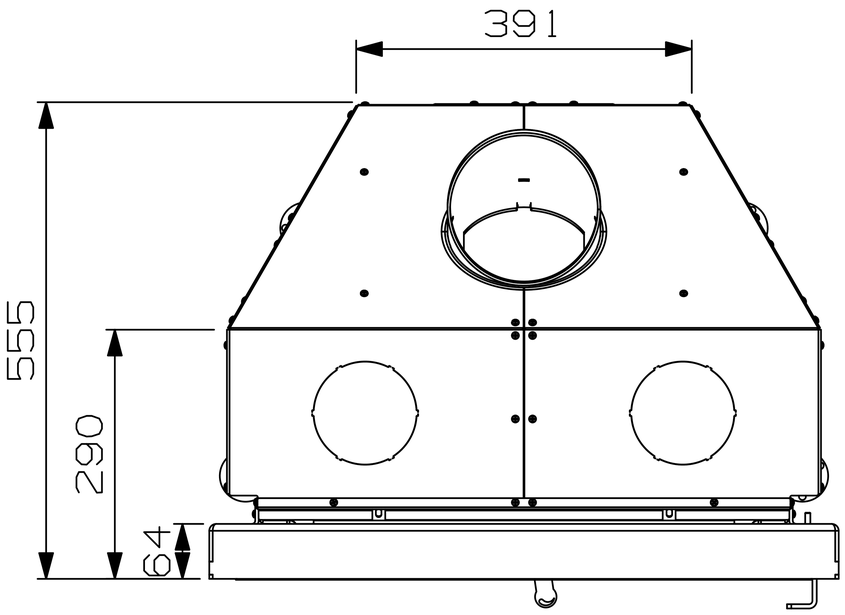
391
555
290
64

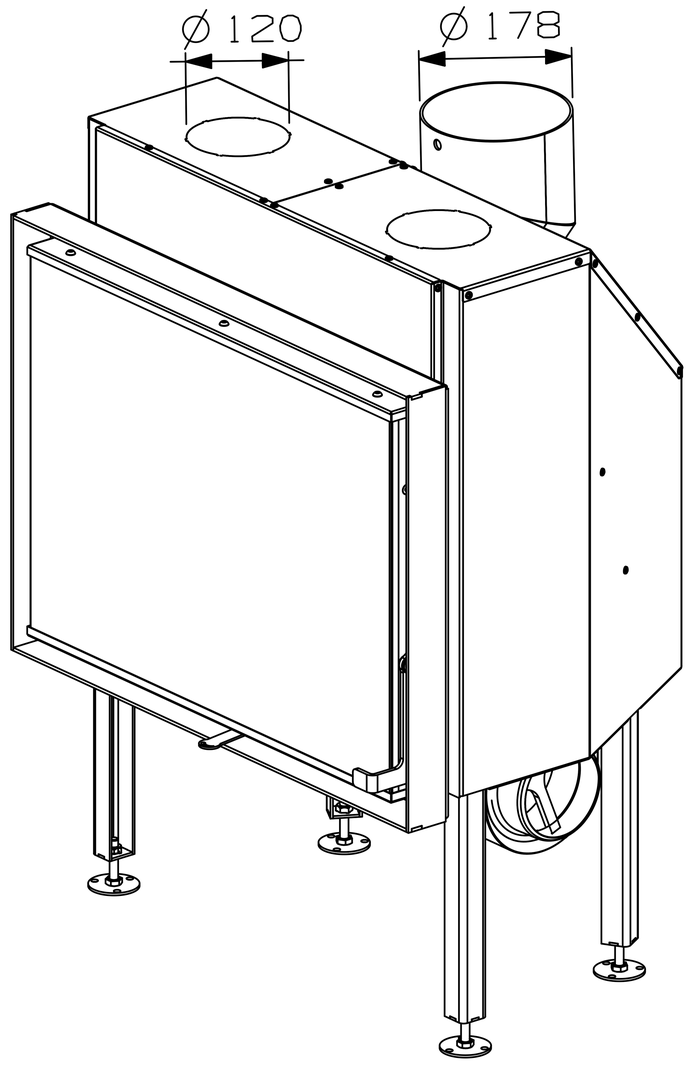
Ø 120
Ø 178

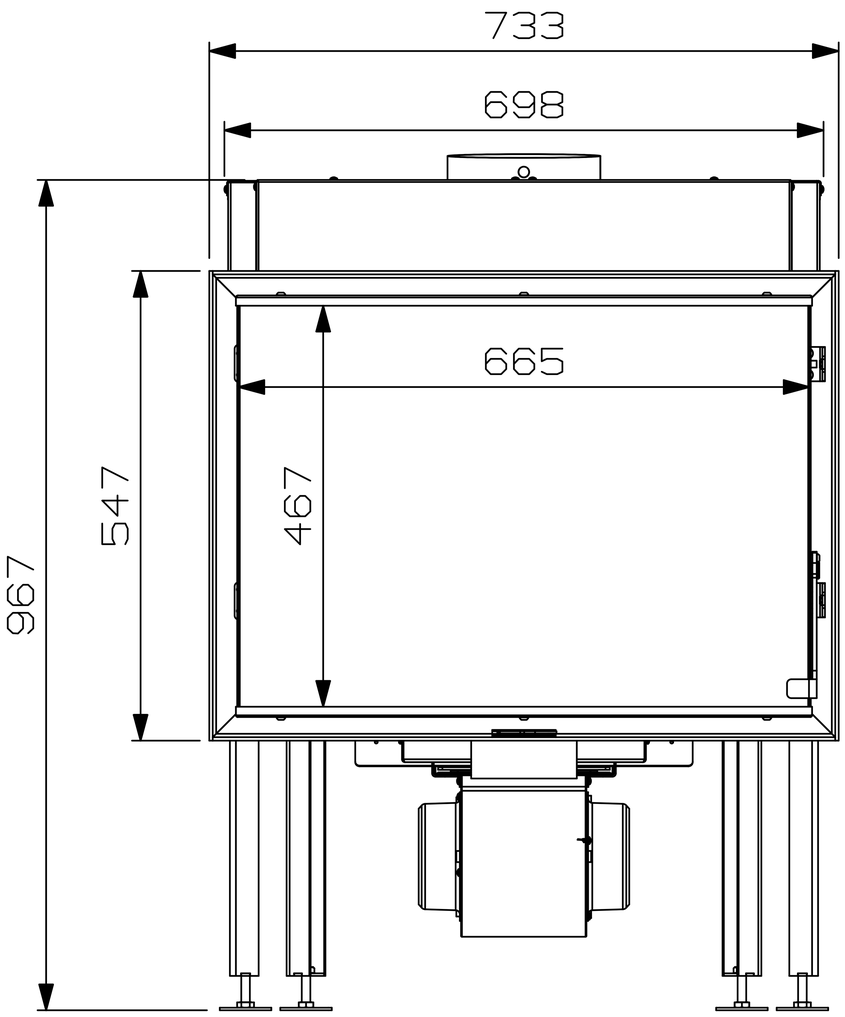
733
698
665
547
467
967

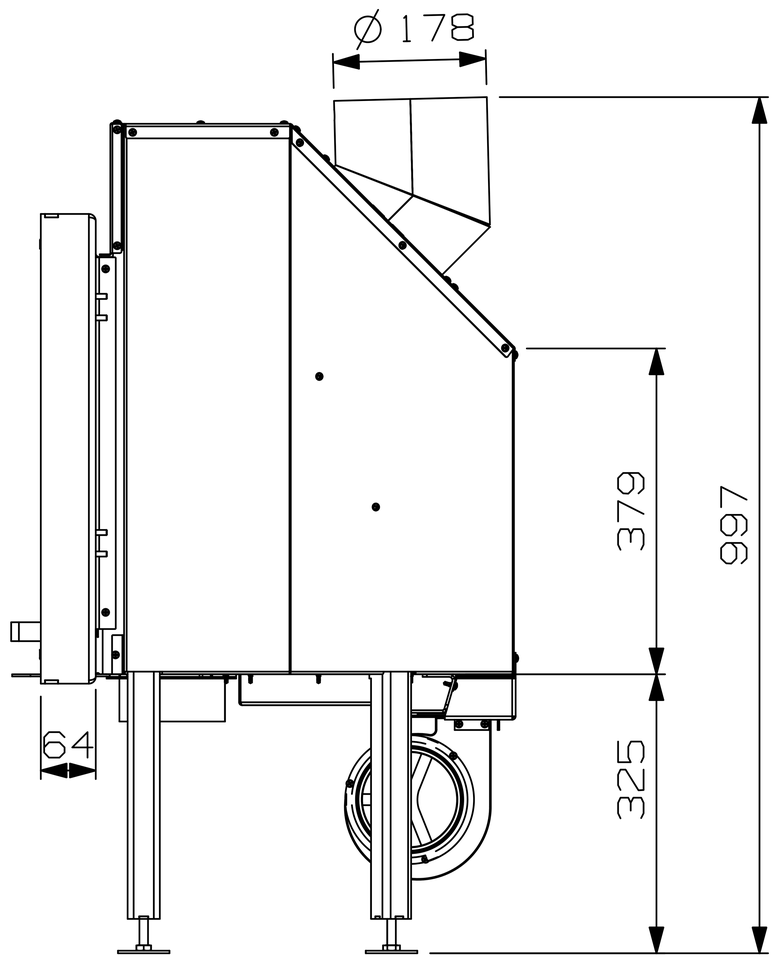
Ø 178
379
997
64
325