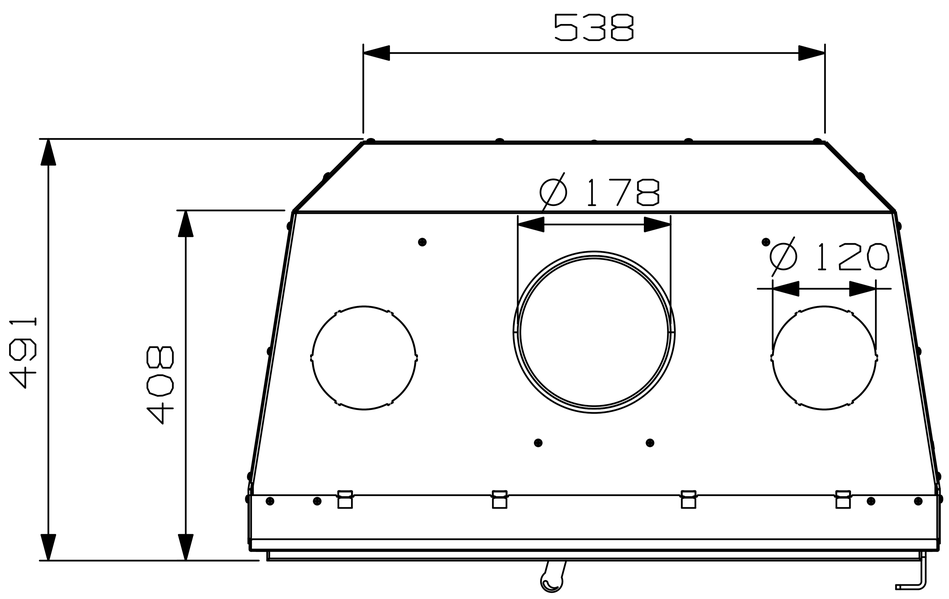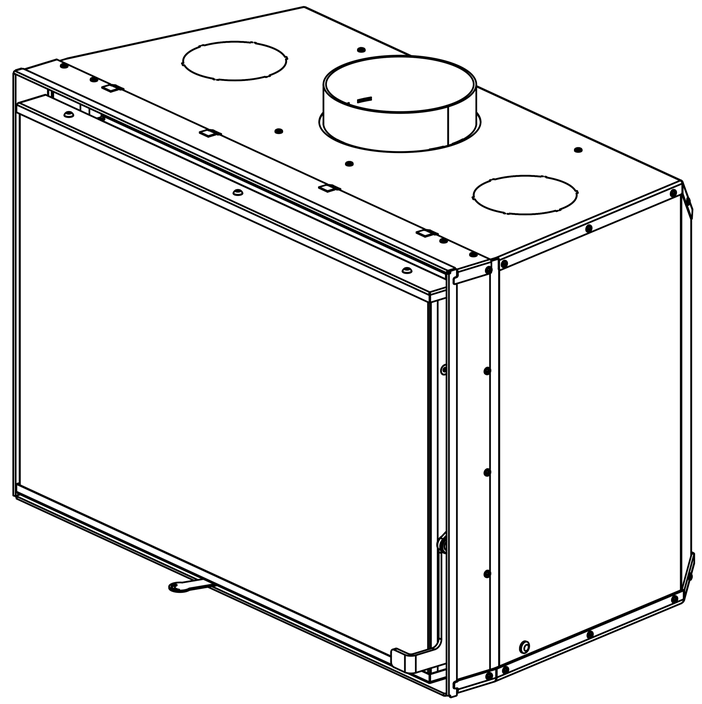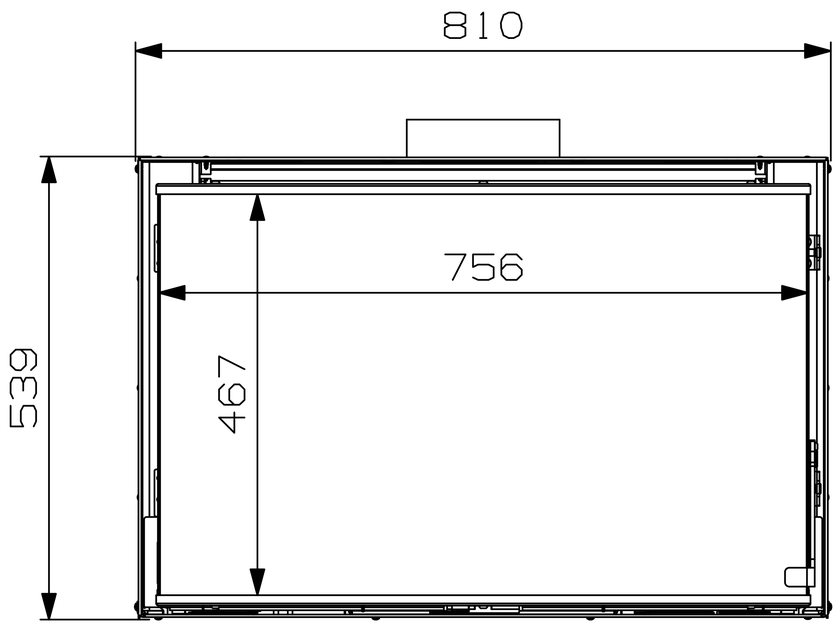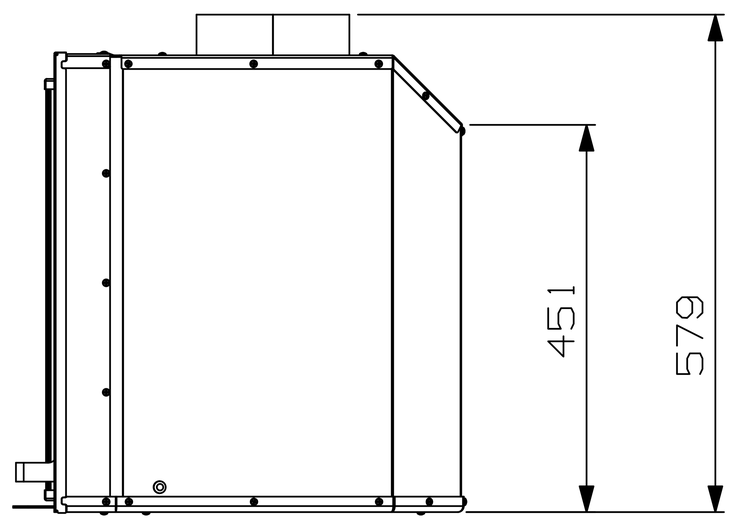INSERT 8053 FLAT