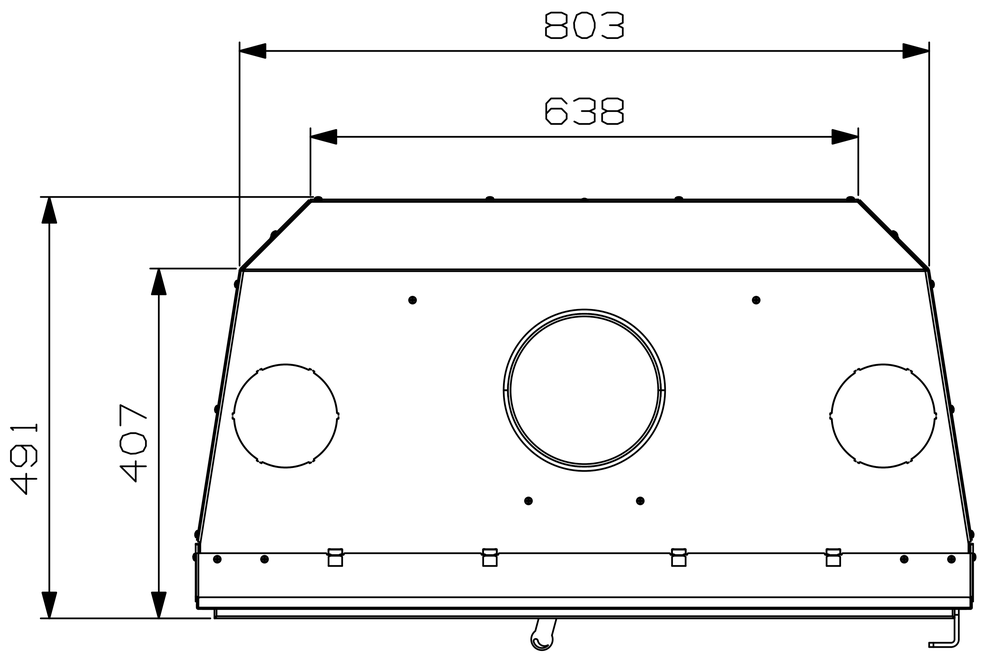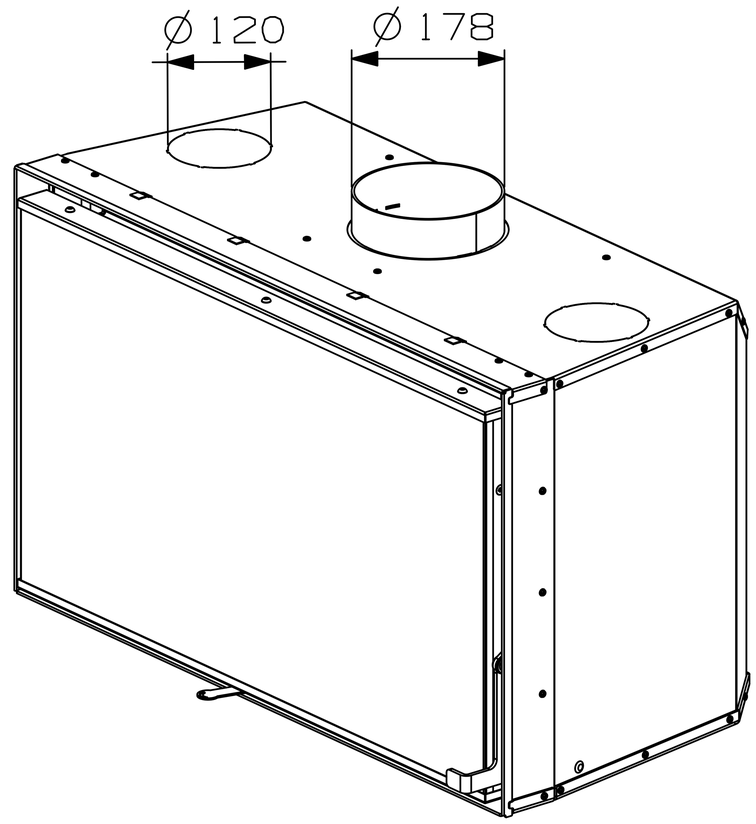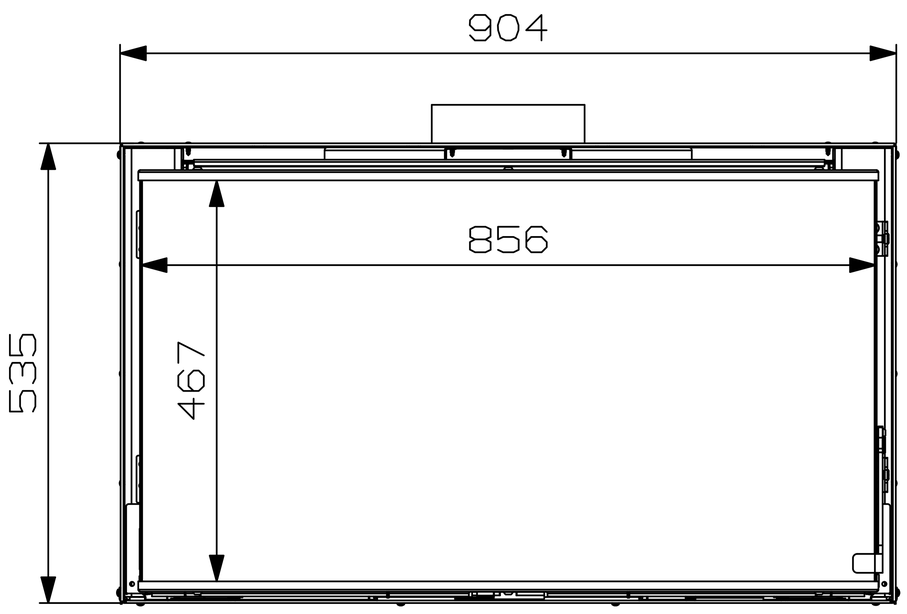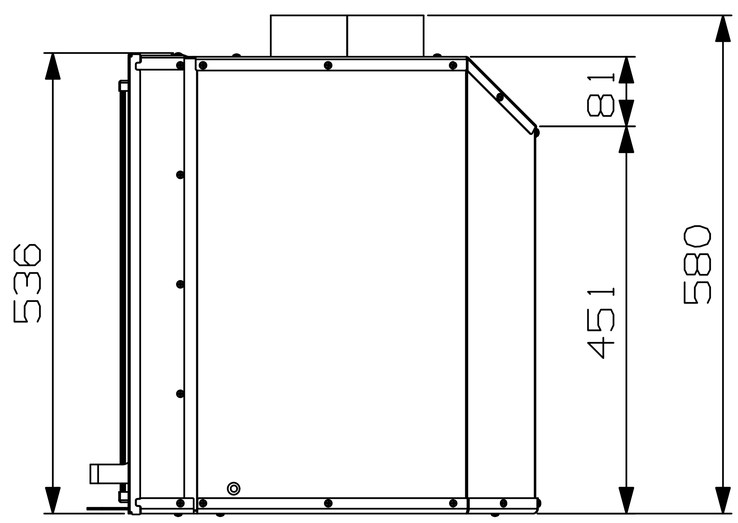INSERT 9053