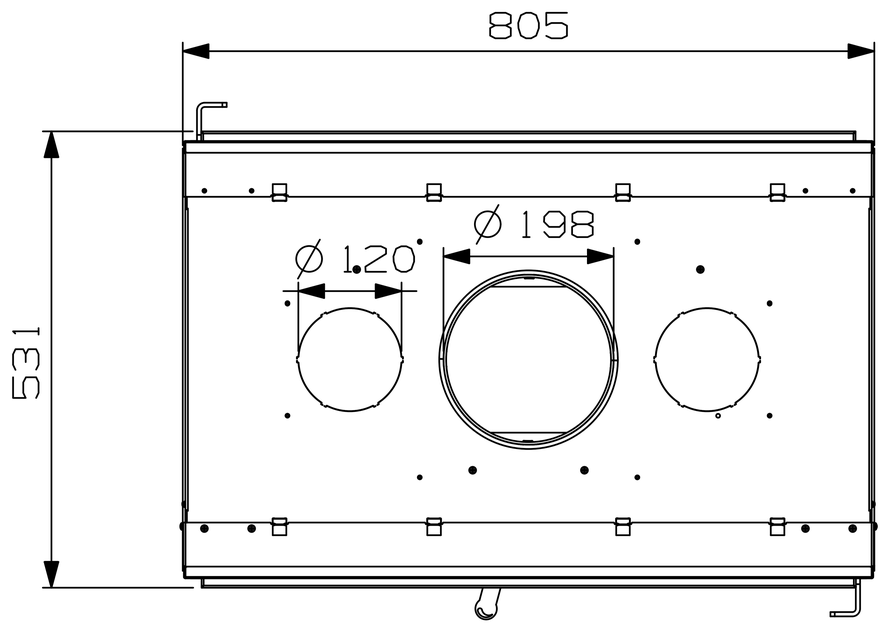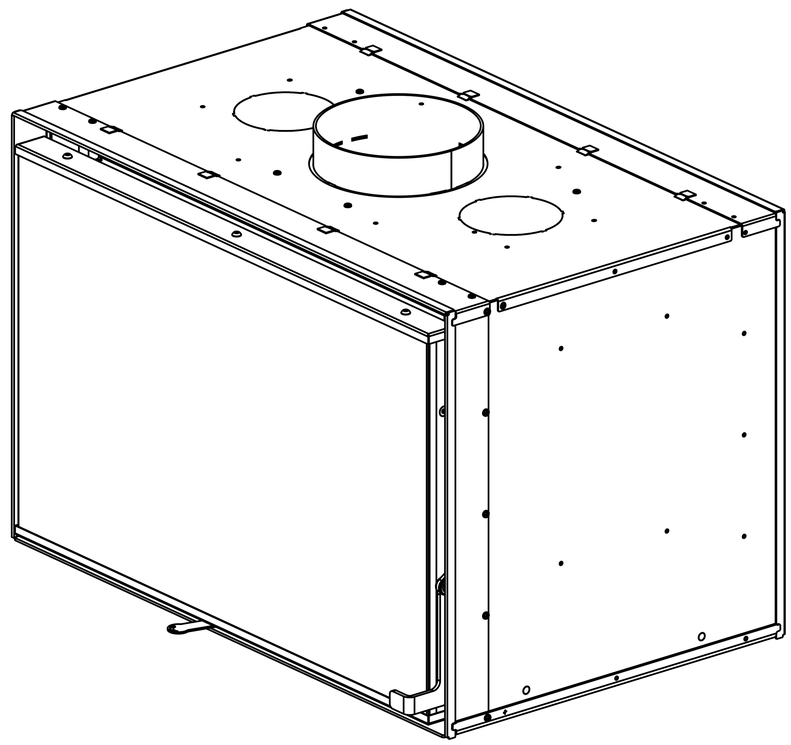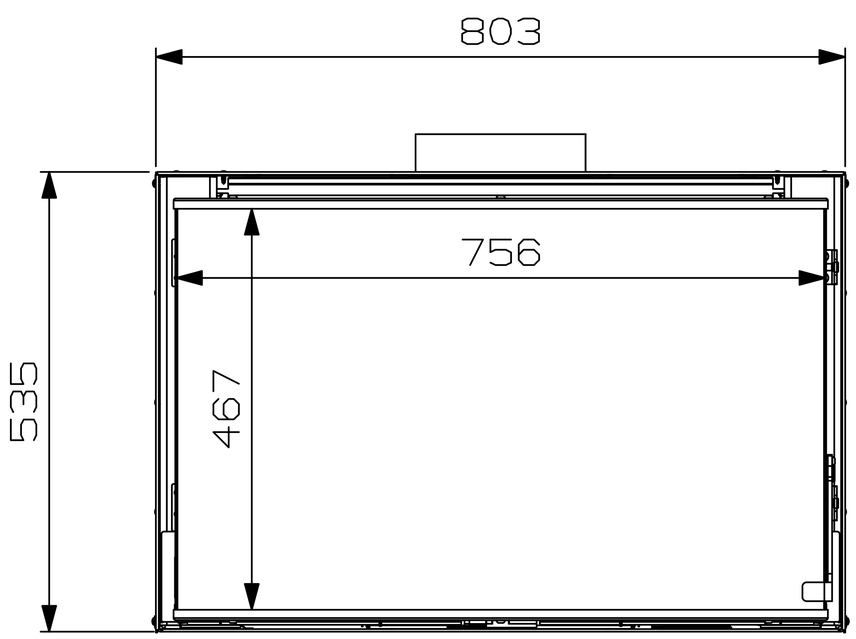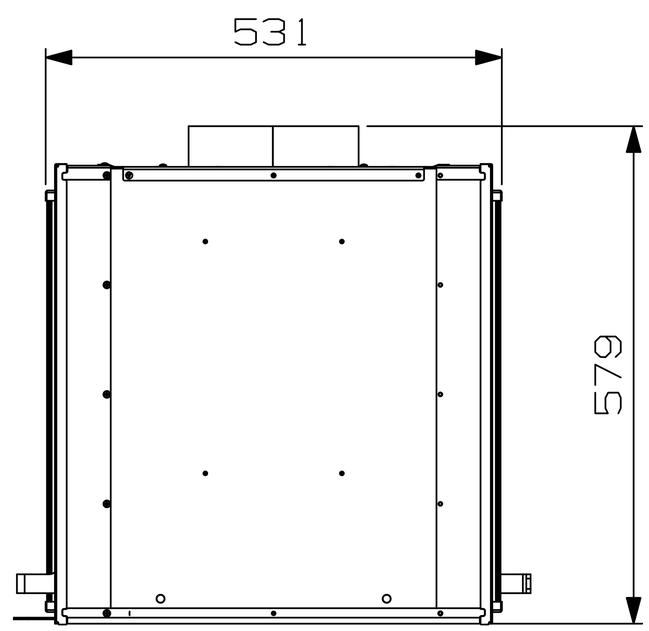INSERT 8053 DOUBLE